Betriebsanleitung

WCM40

LED-Unterwasserbeleuchtung

Art.-Nr.: PF10R140

Inhaltsverzeichnis

1. Technische Kenndaten 2
   1.1. Größe 2
2. Inhalt der Verpackung 3
3. Beschreibung 3
   3.1. Abdeckungen 4
4. Elektroanschluss 5
5. Installation 6
6. Leistung des Transformators 6
7. Schutz der Strahler 7
8. Querschnitt der Kabel 7

A. Anschlussplan 7

B. Konformitätserklärung 8

Lesen Sie aufmerksam diese Anleitung, bevor Sie dieses Produkt installieren, in Betrieb nehmen oder benutzen.

1. Technische Kenndaten

Abmessungen	Außen-Ø 316 mm
Installation	In PAR-56 Standardeinbaunische
Stromversorgung	Spannung: 12 V ~ (AC) / Frequenz: 50 Hz/60 Hz
Leistungsaufnahme	36W
Gewicht	750g (nur Strahler) / 1,3kg (mit Verpackung)
LED-Typ	9 monochrome Power-LED / Kaltweiß (~6000°K) Risikogruppe 1 (geringes Risiko) gemäß IEC62471:2006
Schutzklasse	IP-68
Lichtleistung max.	1800 lm max.

1.1. Größe

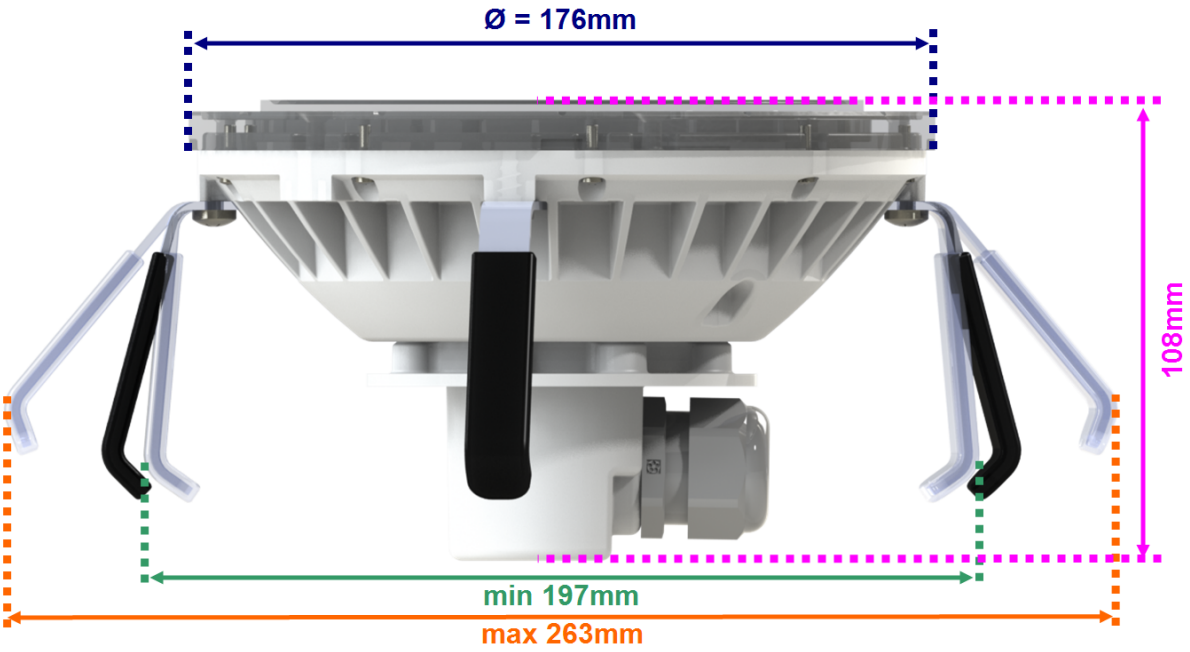

2. Inhalt der Verpackung

1 Strahler BRIO WCM mit

- Kunststoff-Abdeckung weiß abnehmbar
- Betriebsanleitung (dieses Dokument)
- Montagezubehör-Set;
  - Sockel + Dichtung Innen-Ø 55mm / Wulst-Ø 3mm
  - Stopfbuchse IP68 M25x1,5 + Dichtung Ø22x1,78mm
  - 2 Edelstahlschrauben M4x8mm + Unterlegscheiben (Elektroanschluss)
  - 8 Edelstahlschrauben A4 3X8mm (Sockelverschluss)
  - 4 Edelstahl-Befestigungslaschen + 4 Edelstahlschrauben 4,2x13mm (Befestigung)

3. Beschreibung

Die BRIO WCM40 LEDs Strahler wurden entwickelt für die Ersetzung der Unterwasserbeleuchtungen, welche klassischerweise mit PAR56 300W-Glühlampen ausgestattet sind. Sie lassen sich in den meisten Beckennischen installieren (im PAR56-Format) und ermöglichen Sie Senkung Ihres Stromverbrauchs und die Beleuchtung Ihres Schwimmbads.

3.1. Abdeckungen

Die „ Chroma“ werden mit einer abnehmbaren weißen Abdeckung geliefert, welche optional die Anbringung einer farbigen Abdeckung ermöglicht;

Chroma			
PF10R149/W		Weiß	RAL9003
PF10R149/G		Grau	RAL7040
PF10R149/S		Sandfarben	RAL1015
PF10R149/A		Anthrazit	RAL7016
PF10R149/B		Marinblau	RAL5002
PF10R149/O		Orange	RAL2005

4. Elektroanschluss

Bei der Installation dieses Produkts können Sie elektrischen Schlägen ausgesetzt sein. Es wird ausdrücklich empfohlen, auf eine qualifizierte Person zurückzugreifen. Ein Installationsfehler kann Sie gefährden und das Produkt und die daran angeschlossenen Geräte unwiderruflich beschädigen.

Gemäß der Norm NF C 15-100 müssen im Volumen 0 installierte Unterwasserbeleuchtungsanlagen unbedingt mit SELF (Schutzkleinspannung) betrieben werden. Trennen Sie die vorgeschaltete Stromversorgung, bevor Eingriffe an der Elektroinstallation vorgenommen werden.

Das Kabel muss an der Strahlerseite mit Ring- oder Gabel-Kabelschuhen versehen sein, die einen angemessenen Anschluss ermöglichen (Ø 4mm). Falls die Kabelschuhe größere Bohrungen aufweisen, können die mitgelieferten flachen Unterlegscheiben verwendet werden. Die Länge der Abhülsung darf **maximal 3cm** betragen, um eine korrekte Montage zu gewährleisten (Dichtigkeit).

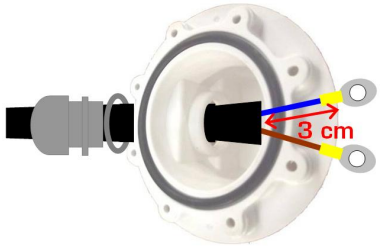

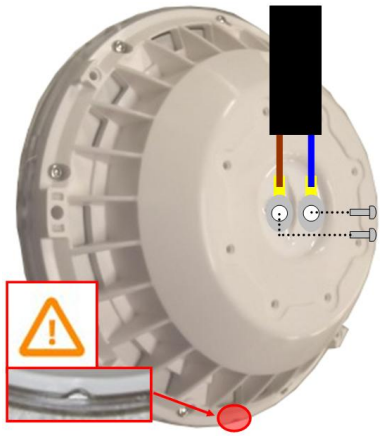

1. Das Kabel durch die Stopfbuchse durchführen, den Dichtring Ø22x1,78mm aufziehen und das Ganze durch das Gewindeloch des Sockels durchführen, **die Stopfbuchse vorerst nicht anbringen**.
2. Die Kabelschuhe an den dafür vorgesehenen Stellen mit Hilfe der 2 mitgelieferten Schrauben (M4x8mm) anschließen. Auf die Ausrichtung der Kabelschuhe achten, entgegensetzt zur Einkerbung am Außenumfang des Strahlers. Die Anschlüsse ganz festziehen, um eine eventuelle Erwärmung zu vermeiden.
3. Den Sockel unter Beachtung des Dichtringes anbringen, welcher in der Position verbleiben muss. Der Kabelaustritt erfolgt gegenüber der Einkerbung. Anschließend den Sockel mit Hilfe der 8 Schrauben 3x8mm befestigen. Es muss ausreichend fest angezogen werden, um die Dichtung korrekt zu quetschen , jedoch nicht zu stark, da sonst der Strahler beschädigt werden könnte. Das empfohlene Anzugsmoment beträgt 1,2Nm.
4. Abschließend die Stopfbuchse unter Beachtung des Dichtringes anbringen, welcher nicht verschoben werden darf. Es muss ausreichend fest angezogen werden, um die Dichtung korrekt zu quetschen , jedoch nicht zu stark, da sonst die Dichtung verrutscht.

Der Elektroanschluss der Stromversorgung am anderen Ende des Kabels muss unbedingt im trockenen Zustand an einem wasserdichten Anschlusskasten erfolgen, dessen Stopfbuchsen festgezogen werden müssen, um jegliches Eindringen von Wasser zu verhindern. Es wird empfohlen, nach der

Inbetriebnahme und durchgeführten Funktionstests den Anschluss mit einem flexiblen, wasserabweisenden Isoliergel (wiederverwendbar) zu tränken. (*Art.-Nr. CCEI PNSP0002*)

5. Installation

Die WCM40 werden anstelle von 300W 12V-Glühlampen in Beckennischen installiert, nachdem der elektrische Anschluss und der Verschluss des Sockels vorgenommen wurde.

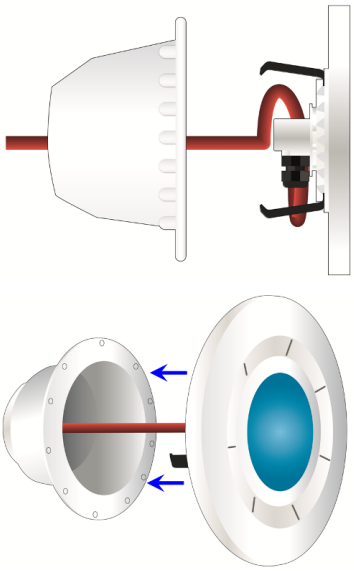

Die 4 Befestigungsclips an der Rückseite des Strahlers mit Hilfe der mitgelieferten Schrauben anbringen

Das Kabel durch die Stopfbuchse der Nische durchführen und das Kabel durch den Kanal führen, dabei ist darauf zu achten, dass genügend Kabel in der Nische verbleibt, um den Strahler aus dem Wasser nehmen und diesen ggf. im Trockenen auswechseln zu können.

Den Strahler in der Nische festclipsen, nachdem das Kabel aufgewickelt wurde, um es in der Nische unterzubringen. *Die Clips können bei Bedarf geformt werden, um eine gute Befestigung zu erzielen.*

6. Leistung des Transformators

Der zu verwendende Transformator muss eine sekundärseitige Spannung von 12 Volt (je nach Modell 12,5 V) aufweisen. Dessen Leistung muss der Leistung der anzuschließenden Strahler entsprechen.

Auf jeden Fall muss die Summe der Leistungen der Strahler kleiner oder gleich der Leistung des Transformators bleiben.

Leistung des Transformator	**Max. Anz. von WCM40**
50 VA	1
100 VA	2
300 VA	7

Verwenden Sie vorzugsweise die in den Netzteilen desselben Herstellers verkauften Transformatoren .

7. Schutz der Strahler

Für jeden einzelnen WCM40 muss ein separater Schutz vorgesehen werden. Der Schutz muss an der Sekundärseite des Transformators anhand von Sicherungen oder Lastschaltern mit 4A oder 5Agewährleistet werden.

8. Querschnitt der Kabel

Der Spannungsabfall der Spannung in den Stromversorgungskabeln des WCM40 muss begrenzt werden, um die geltenden Standards einzuhalten und um eine optimale Beleuchtung zu gewährleisten.		**QUERSCHNITT (mm²)**			
		2,5	**4**	**6**	**10**
Halten Sie sich an die nachstehende Tabelle (ein Strahler pro Kabel) ;	Max. Länge (m)	10,0	17,0	25,6	42,6

A. Anschlussplan

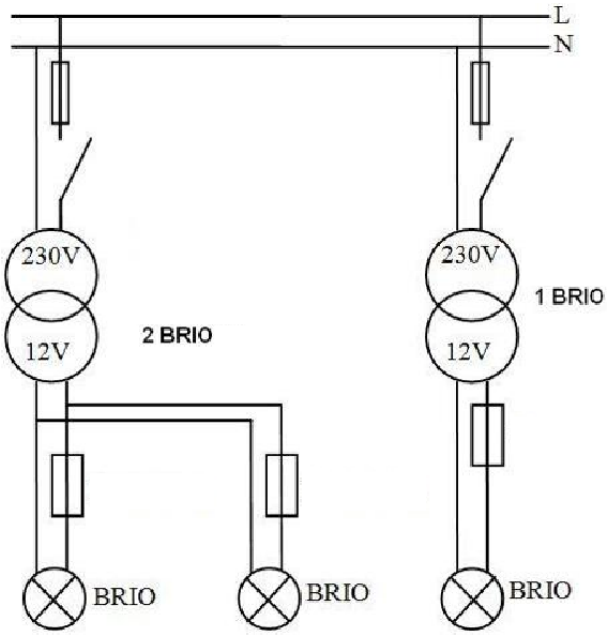

B. Konformitätserklärung

Das Unternehmen Bleu Electrique SAS (FR47403521693) erklärt, dass das Produkt WCM40 die Anforderungen bezüglich Sicherheit und elektromagnetischer Verträglichkeit der europäischen Richtlinien 2006/95/EG und 2004/108/EG erfüllt.		
CE		Emmanuel Baret Marseille, den 23.02.2015
Stempel des Fachhändlers		
Verkaufsdatum: . . . . . Seriennummer:		