SCHWIMMBAD .::. WHIRLPOOL .::. INFRAROT-KABINEN
Pooldoktor® Handels GmbH

MODEL: A033
A034
A035

DÜSE GEGENSTRÖMUNG

INSTALLATION IN CONCRETE SWIMMING POOLS
INSTALLATION POUR PISCINES EN BÉTON
INSTALACIÓN EN PISCINAS DE HORMIGON
MONTAGE IN BETONSCHWIMMBECKEN
Model A033

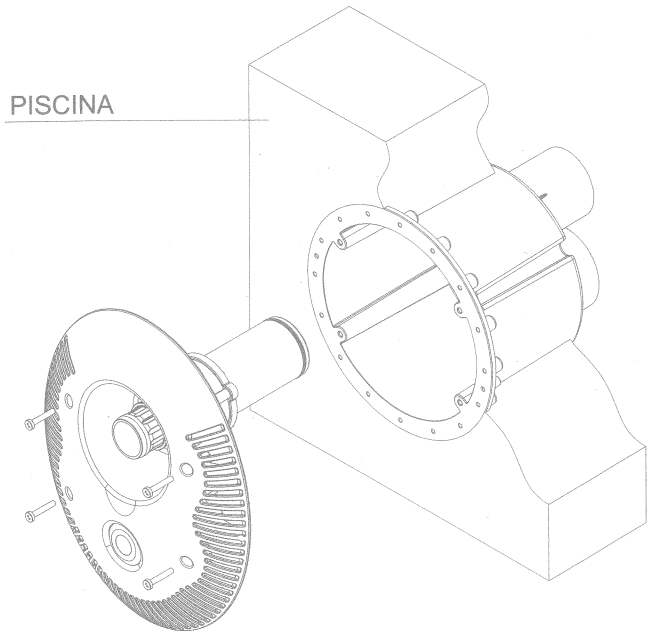

INSTALLATION IN CONCRETE SWIMMING POOLS WITH LINER
INSTALLATION POUR PISCINES EN BÉTON AVEC LINER
INSTALACIÓN EN PISCINAS DE HORMIGON CON LINER
MONTAGE IN BETONSCHWIMMBECKEN MIT LINER
Modelo A034

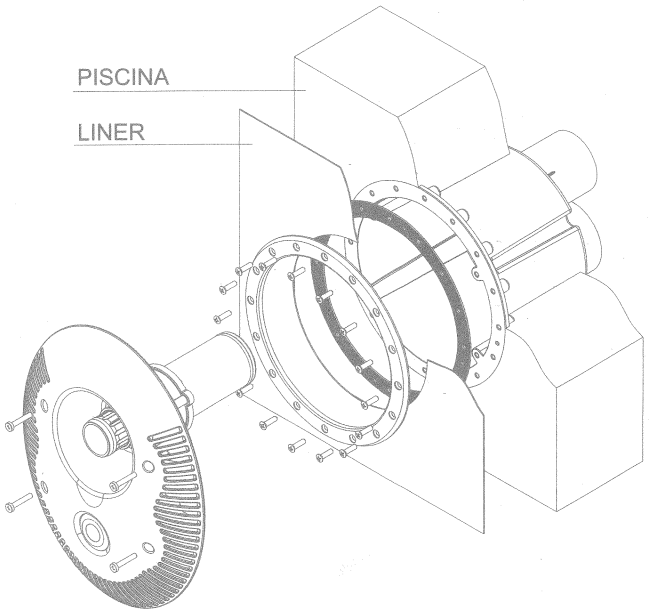

INSTALLATION IN PREFABRICATED SWIMMING POOLS
INSTALLATION POUR PISCINES PRÉFABRIQUÉES
INSTALACIÓN EN PISCINAS PREFABRICADAS
MONTAGE IN BETONSCHWIMMBECKEN MIT LINER
Modelo A034

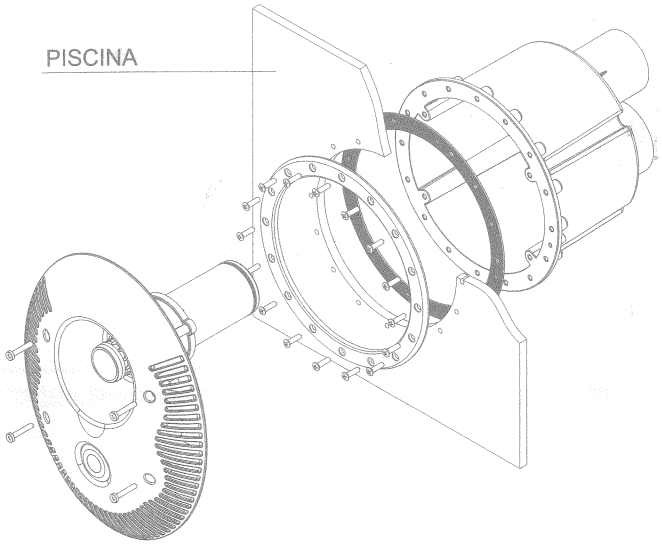

INSTALLATION IN PANELLED SWIMMING POOLS WITH LINER
INSTALLATION POUR PISCINES À PANNEAUX AVEC LINER
INSTALACIÓN EN PISCINAS DE PANELES CON LINER
MONTAGE IN SCHWIMMBECKEN MIT PANEELEN MIT LINER
Modelo A035

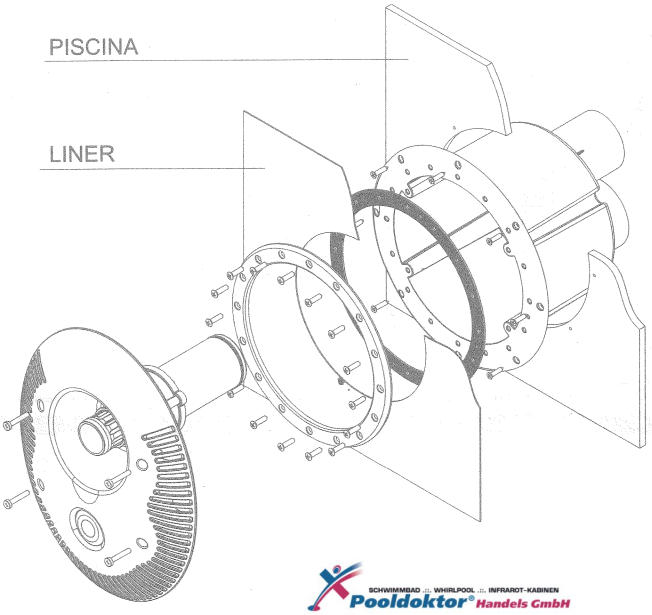

SCHWIMMBAD .::. WHIRLPOOL .::. INFRAROT-KABINEN
Pooldoktor® Handels GmbH

A035E201-00

We reserve to change all or part of the articles or contents of this document, without prior notice.
Nous nous reservons le droit de modifier totalment oru en partie les caracteristiques de nos articles ou le contenu de ce document san pré avis.
Nos reservamos el derecho de cambiar total o parcialmente lñas caracteristicas de nuestros articulos o contenido de este documento sin previo aviso.
Wir behalten uns das recht vor die eigenschatten unserer produkte oder den inhalt dieses prospektes teilweise oder vollstanding, ohne vorherige benachichtigung zu andern.

COUNTERFLOW JET
BUSE CONTRE-COURANT
BOQUILLA CONTRACORRIENTE
DÜSE GEGENSTRÖMUNG

MODEL: A033
A034
A035

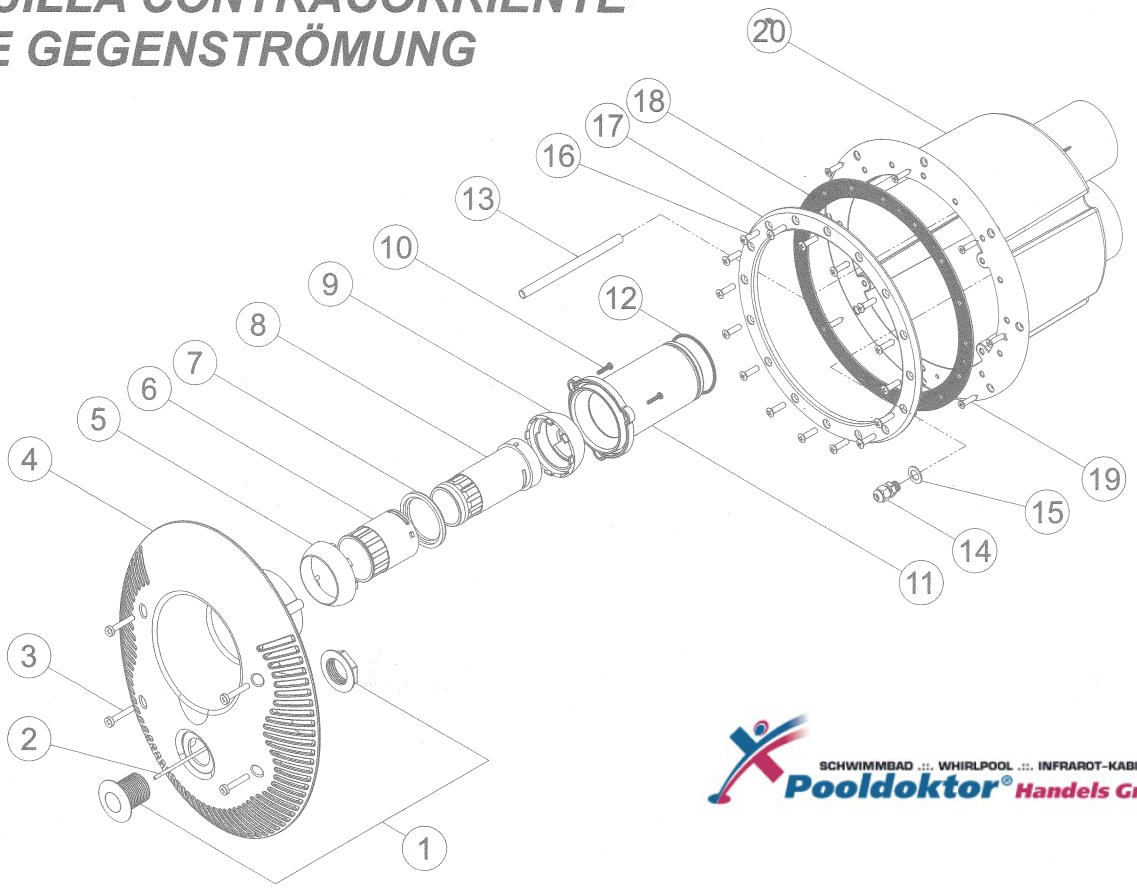

SCHWIMMBAD .:. WHIRLPOOL .:. INFRAROT-KABINEN
Pooldoktor® Handels GmbH

ENGLISH

Nº	CODE	DESCRIPTION	QUANT.
1	A033-1	Pushbutton body + Nut	1
2	A033-2	Pneumatic pipe	6.000mm
3	A033-3	DIN 7985 A2 M6x35 Screw	4
4	A033-4	Facing unit	1
5	A033-5	Rear cover	1
6	A033-6	Air adjuster	1
7	A033-7	Bushing	1
8	A033-8	Water adjuster	1
9	A033-9	Front cover	1
10	A033-10	DIN CL81Z A2 4,1x18 Screw	3
11	A033-11	Drive link	1
12	A033-12	65x3 EPDM O-ring	1
13	A033-13	Flex ∅10	330mm
14	A033-14	M-12 Gland seal	1
15	A033-15	M-12 Gland seal butt joint	1
16	A034-1 (2 & 3)	DIN 966 A2 M6×24 PUN. Screw	16
17	A034-2 (2 & 3)	Wide fastening flange	1
18	A034-3 (2 & 3)	Wide adhesive seal	2
19	A035-1 (3)	DIN 7982 A2 4,8x25 Screw	8
20	A033-16 (1)	Counterflow housing concrete pool	1
20	A034-4 (2)	Counterflow housing prefabricated pool	1
20	A035-2 (3)	Counterflow housing panelled pool	1

(1) Only for model A033, concrete pools.
(2) Only for model A034, prefabracated pools.
(3) Only for model A035, panelled pool.

FRANÇAIS

Nº	CODE	DESCRIPTION	CANT.
1	A033-1	Corps bouton-poussoir + Écrou	1
2	A033-2	Tube pneumatique	6.000mm
3	A033-3	Vis DIN 7985 A2 M6x35	4
4	A033-4	Ensemble enjoliveur	1
5	A033-5	Couvercle arrière	1
6	A033-6	Régulateur d'air	1
7	A033-7	Douille	1
8	A033-8	Régulateur d'eau	1
9	A033-9	Couvercle partie frontale	1
10	A033-10	Vis DIN CL81Z A2 4,1x18	3
11	A033-11	Liaison impulsion	1
12	A033-12	Joint torique 65x3 EPDM	1
13	A033-13	Tuyau flexible diam.10	330mm
14	A033-14	Presse-étoupe M-12	1
15	A033-15	Joint plat presse-étoupe M-12	1
16	A034-1 (2 et 3)	Vis DIN 966 A2 M6×24 PUN.	16
17	A034-2 (2 et 3)	Bride fixation large	1
18	A034-3 (2 et 3)	Joint adhésif large	2
19	A035-1 (3)	Vis DIN 7982 A2 4,8x25	8
20	A033-16 (1)	Niche contre-courant piscine Betón	1
20	A034-4 (2)	Niche contre-courant piscine Préfabriquée	1
20	A035-2 (3)	Niche contre-courant piscine à panneaux	1

(1) Uniquement pour modèle A033, piscines en betón
(2) Uniquement pour modèle A034, piscines préfabriquée
(3) Uniquement pour modèle A035, piscines à panneaux.

ESPAÑOL

Nº	CODIGO	DENOMINACIÓN	CANT.
1	A033-1	Cuerpo pulsador + Tuerca	1
2	A033-2	Tubo pneumatico	6.000mm
3	A033-3	Tornillo DIN 7985 A2 M6x35	4
4	A033-4	Conjunto embellecedor	1
5	A033-5	Tapa posterior	1
6	A033-6	Regulador aire	1
7	A033-7	Casquillo	1
8	A033-8	Regulador de agua	1
9	A033-9	Tapa frontal	1
10	A033-10	Tornillo DIN CL81Z A2 4,1x18	3
11	A033-11	Enlace Impulsión	1
12	A033-12	Junta torica 65x3 EPDM	1
13	A033-13	Tubo flexible d.10	330mm
14	A033-14	Prensaestopas M-12	1
15	A033-15	Junta plana prensaestopas M-12	1
16	A034-1 (2 y 3)	Tornillo DIN 966 A2 M6×24 PUN.	16
17	A034-2 (2 y 3)	Brida fijacion ancha proy. STD	1
18	A034-3 (2 y 3)	Junta adhesiva ancha proyector STD	2
19	A035-1 (3)	Tornillo DIN 7982 A2 4,8x25	8
20	A033-16 (1)	Nicho contracorriente piscina hormigón	1
20	A034-4 (2)	Nicho contracorriente piscina prefabricada	1
20	A035-2 (3)	Nicho contracorriente piscina de panales	1

(1) Solo para Modelo A033, piscinas de hormigón.
(2) Solo para modelo A034, piscinas prefabricadas.
(3) Solo para modelo A035, piscinas de paneles.

DEUTSCH

Nº	ARTIKEL Nº	BESCHREIBUNG	MENGE
1	A033-1	Körper Schalter + Mutter	1
2	A033-2	Pneumatikrohr	6.000mm
3	A033-3	Schraube DIN 7985 A2 M6x35	4
4	A033-4	Gruppe Zierdecke	1
5	A033-5	Hintere Abdeckung	1
6	A033-6	Luftregler	1
7	A033-7	Buchse	1
8	A033-8	Wasserregler	1
9	A033-9	Vordere Abdeckung	1
10	A033-10	Schraube DIN CL81Z A2 4,1x18	3
11	A033-11	Verbindung Antrieb	1
12	A033-12	Rundringdichtung 65x3 EPDM	1
13	A033-13	Flexibles Rohr D. 10	330mm
14	A033-14	Stopfbuchse M-12	1
15	A033-15	Flache Dictung Stopfbuchse M-12	1
16	A034-1 (2 und 3)	Schraube DIN 966 A2 M6×24 PUN.	16
17	A034-2 (2 und 3)	Breiter Befestigungsflansch	1
18	A034-3 (2 und 3)	Breite Klebedichtung	2
19	A035-1 (3)	Schraube DIN 7982 A2 4,8x25	8
20	A033-16 (1)	Nische Gegenströmung Swimmingpool aus Beton	1
20	A034-4 (2)	Nische Gegenströmung Vorgefertigter Swimmingpool	1
20	A035-2 (3)	Nische Gegenströmung fur Swimmingpool Paneelen	1

(1) Nur für das Modell A033 in Swimmingpool aus Beton
(2) Nur für das Modell A034 in Vorgefertigter Swimmingpool
(3) Nur für das Modell A035 in Swimmingpool mit Paneelen.